TOSUN同星

TC1026

多通道CANFD/LIN总线接口

扫码关注

申请免费试用硬件

获取软件下载链接

典型应用:

- 整车多通道 CAN FD/CAN/LIN 总线数据采集
- 域控制器测试
- 各种自动化测试系统

功能概述

TC1026 是同星智能推出的一款多通道 CANFD 和 LIN 总线接口设备，CANFD 总线速率最高支持 8M bps，LIN 支持速率 0~20K bps，产品采用高速 USB2.0 接口与PC 连接，Windows 系统免驱设计使得设备具备系统兼容性。

配合功能强大的 TSMaster 软件，支持加载 DBC、LDF、ARXML 数据库文件，可以很方便地监控、分析、仿真 CAN FD/LIN 总线数据，也可以支持 UDS 诊断、ECU 刷写、CCP/XCP标定等功能。

可用于 Windows 和 Linux 的二次开发 API，可支持各类开发环境，如 C++、C#、LabView、Python 等，方便集成到各种测试系统中，高效易用。

产品特性

- us（微秒）级硬件报文时间戳，满足高阶需求
- 高速 USB2.0 接口，Windows、Linux 系统免驱设计，具备系统兼容性
- CAN 通道 DC2500V 隔离
- 汽车级设计，支持 LDF、dbc 文件、a2l 文件、blf 文件、asc 文件、arxml 文件
- CAN 通道波特率 125Kbps—8Mbps 可调
- LIN 总线主、从节点可软件配置
- 支持 blf、asc 格式数据记录和离线/在线回放
- 可支持 UDS 诊断及 CCP、XCP 标定
- 支持基于 UDS 的 Flash Bootloader
- 可支持基于 LIN 总线 UDS 诊断
- 支持信息安全测试
- 支持 Windows、Linux 系统二次开发接口
- 内置 120 欧终端电阻可软件配置
- 可加载 TSMaster 软件所有收费 license

官网:
www.tosunai.com

电话:
021-59560506

邮箱:
sales@tosunai.cn

地址:
上海曹安公路4801号6层8层

硬件技术参数

通道	1 * CAN FD / 6 *LIN
PC端	高速USB2.0接口
CAN/LIN 端接口	DB9
驱动	Windows，Linux 系统免驱设计，具备系统兼容性
缓存	硬件缓存，每个通道发送缓冲支持到 1000 帧 CAN/CANFD
CAN	支持CAN2.0A、B协议，符合ISO11898-1规范，波特率5Kbps–1Mbps
CAN FD	支持 ISO 和非 ISO 标准的 CAN FD，波特率 125Kbps–8Mbps
LIN	支持 LIN1.3 和 2.0，波特率 0–20Kbps
调度表	支持 LDF 文件并运行调度表，也可以自己配置调度表
时间戳精度	1us，硬件报文时间戳，满足高阶需求
终端电阻	内置120欧终端电阻可软件配置
每秒发送报文*	最大 20000 帧/秒
每秒接收报文*	最大 20000 帧/秒
隔离电压	CAN通道DC2500V隔离，静电等级接触放电±8KV
供电方式	USB 供电，LIN 通讯需外部供电
外壳材质	铝制品
尺寸	100mm*80mm*30mm
工作温度	-40℃ ~ 80℃
工作湿度	10% ~ 90% （无凝露）
工作环境	远离腐蚀性气体

*注：单通道 1Mbps，0 字节数据域情况

订购信息

产品名称	型号	功能描述
总线接口设备	TC1026	1路CANFD，6路LIN转USB接口

发货清单

- TC1026 主机
- USB 线缆
- DB9 一分九香蕉头 LIN 线束*2

引脚定义

- 左：LIN1/2/3
- 中：LIN4/5/6
- 右：CANFD

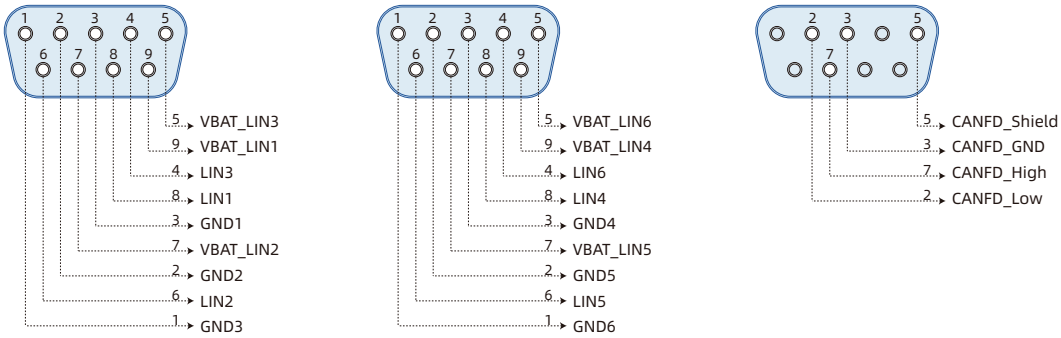

官网：www.tosunai.com
电话：021-59560506
邮箱：sales@tosunai.cn
地址：上海曹安公路4801号6层8层